2019/07/30　高崎浜川体育館

２０１９年度　群馬県中学校総合体育大会卓球大会
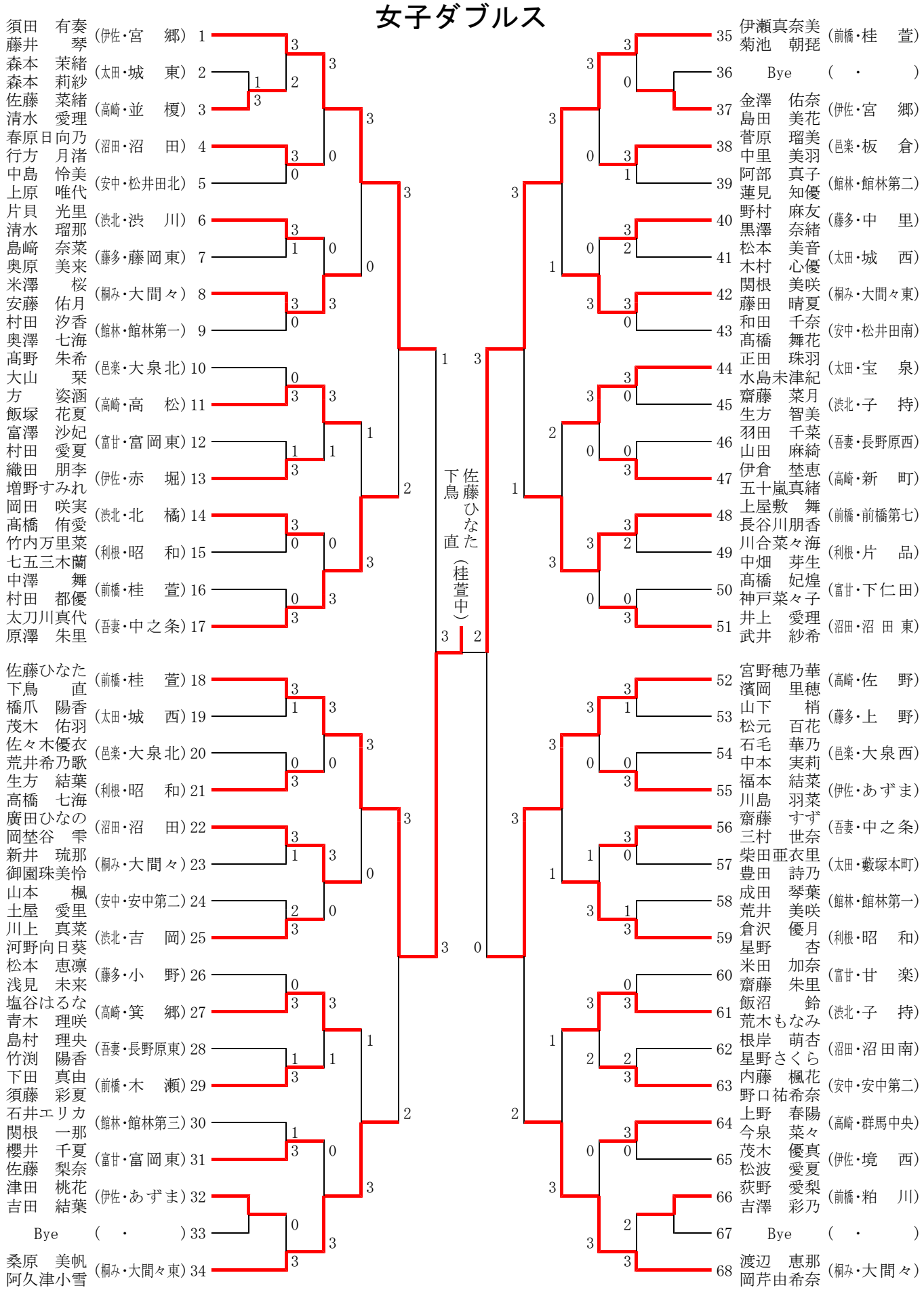
女子ダブルス