2018/10/14　ALSOKぐんまアリーナ

平成３０年度　群馬県中学校新人大会卓球大会
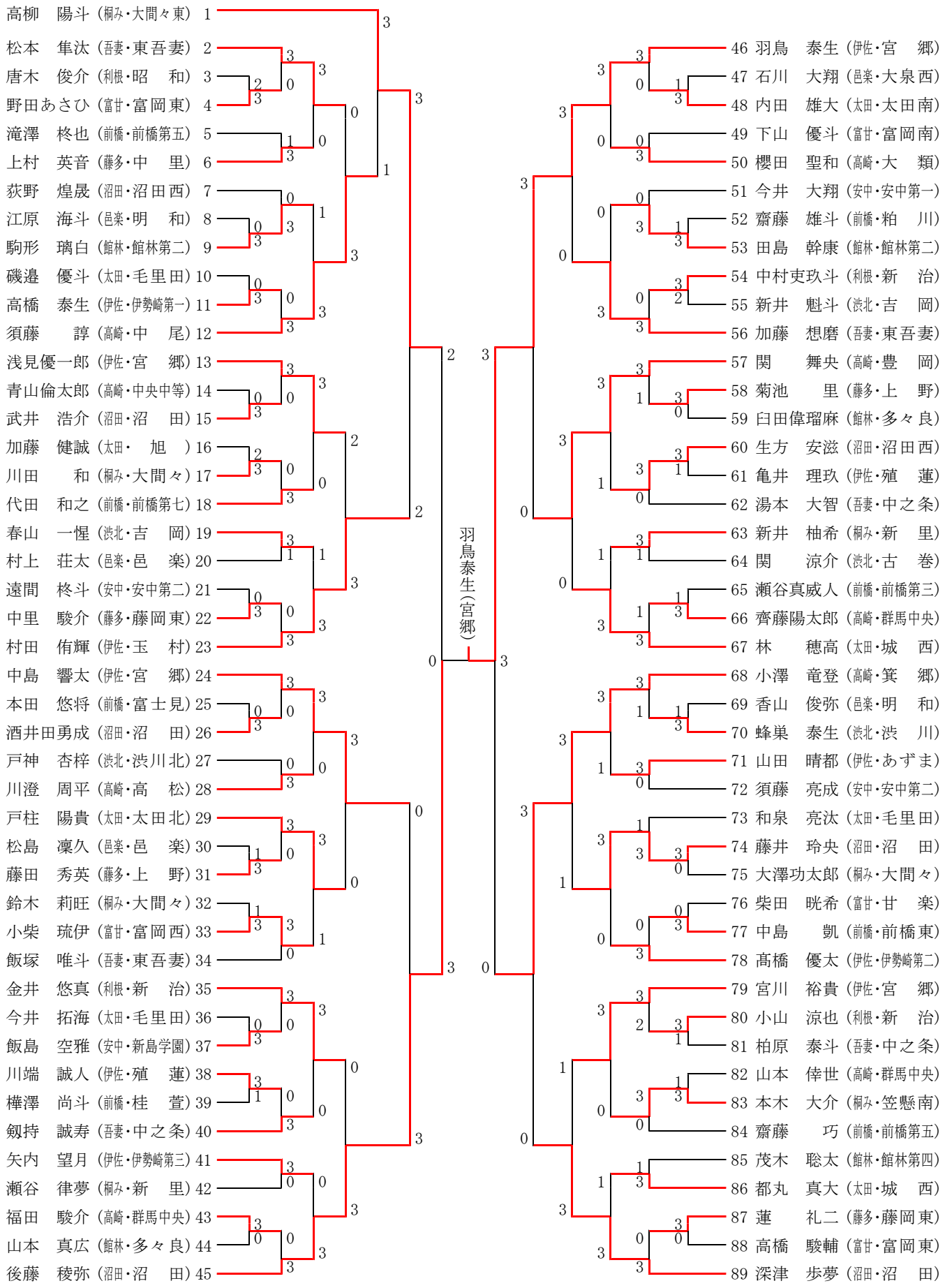
男子シングルス