2018/07/28　高崎浜川体育館

平成３０年度　群馬県中学校総合体育大会卓球大会
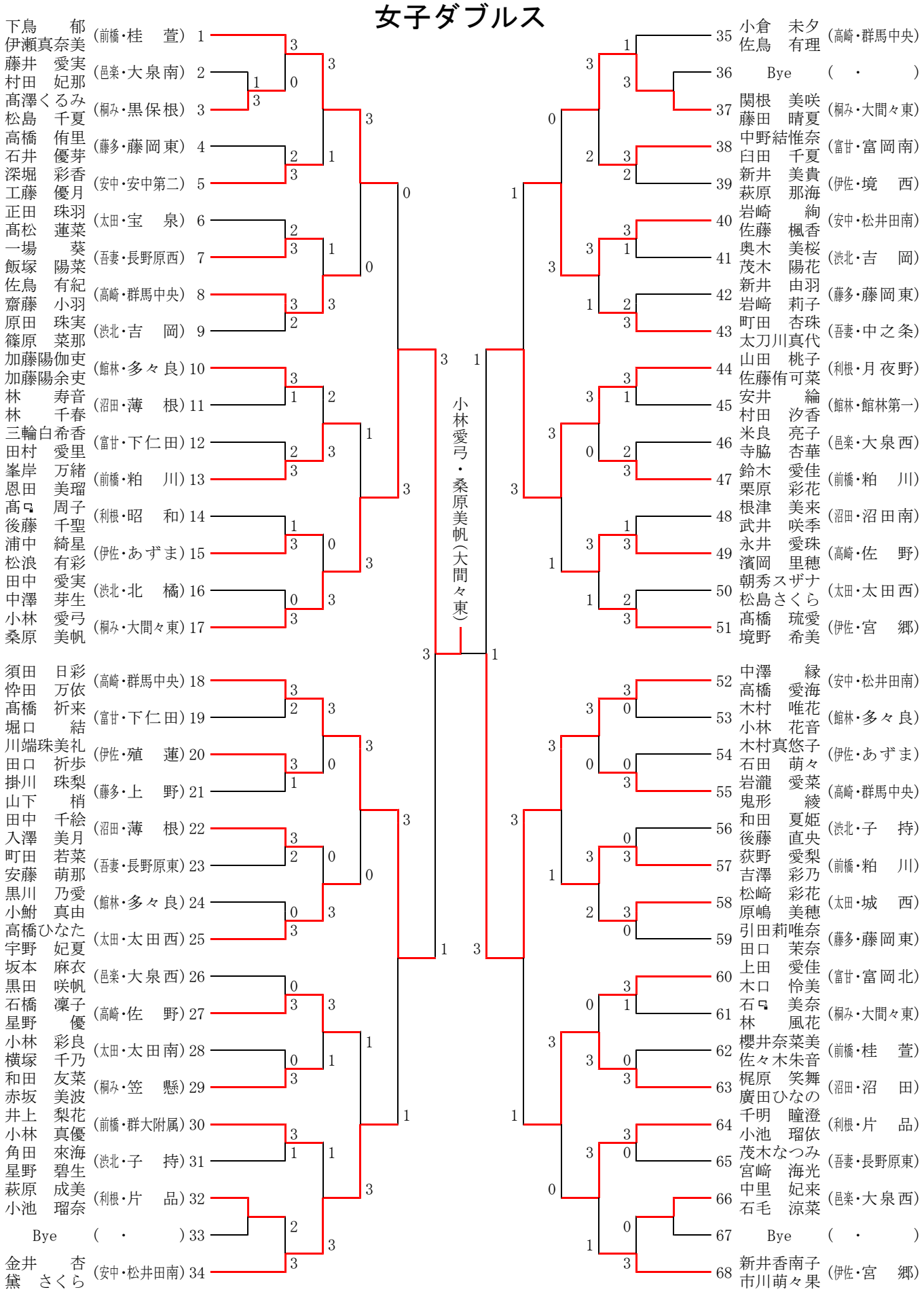
女子ダブルス