2016/10/16　ALSOKぐんまアリーナ

平成２８年度　群馬県中学校新人大会卓球大会
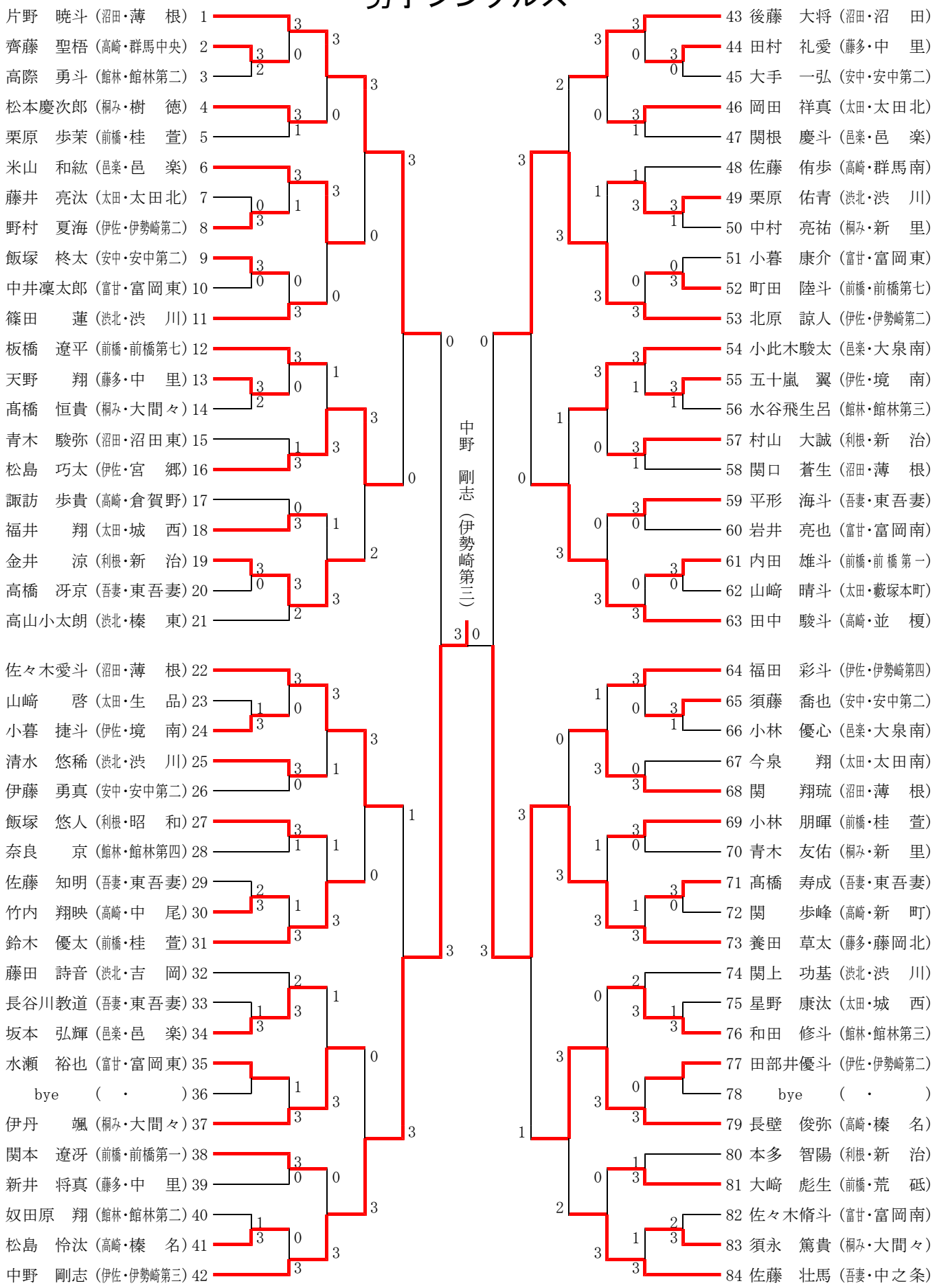
男子シングルス