2016/07/29　ALSOKぐんまアリーナ

平成２８年度　群馬県中学校総合体育大会卓球大会
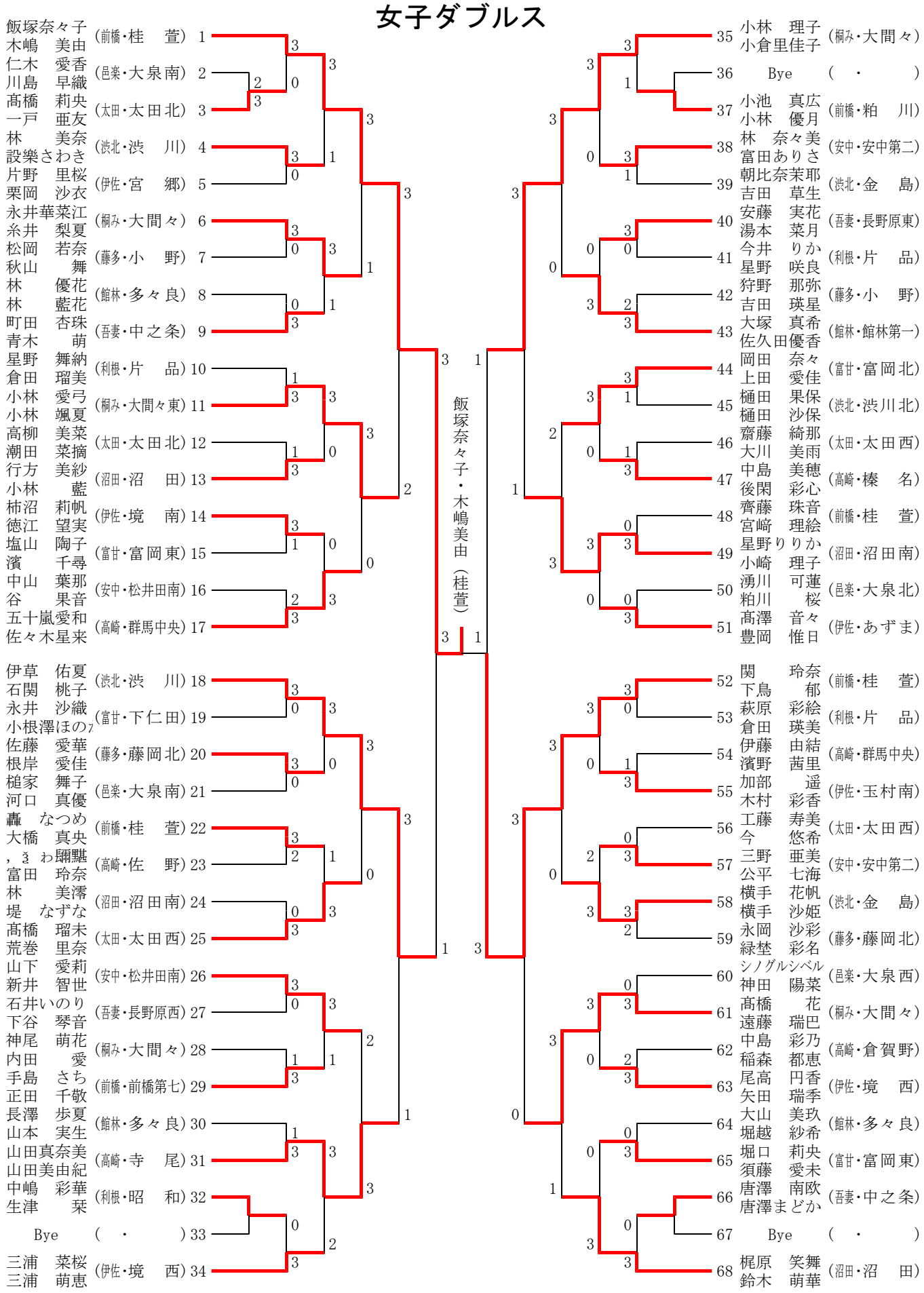
女子ダブルス