2016/06/12　高崎浜川体育館

平成２８年度　群馬県中学校春季大会卓球大会
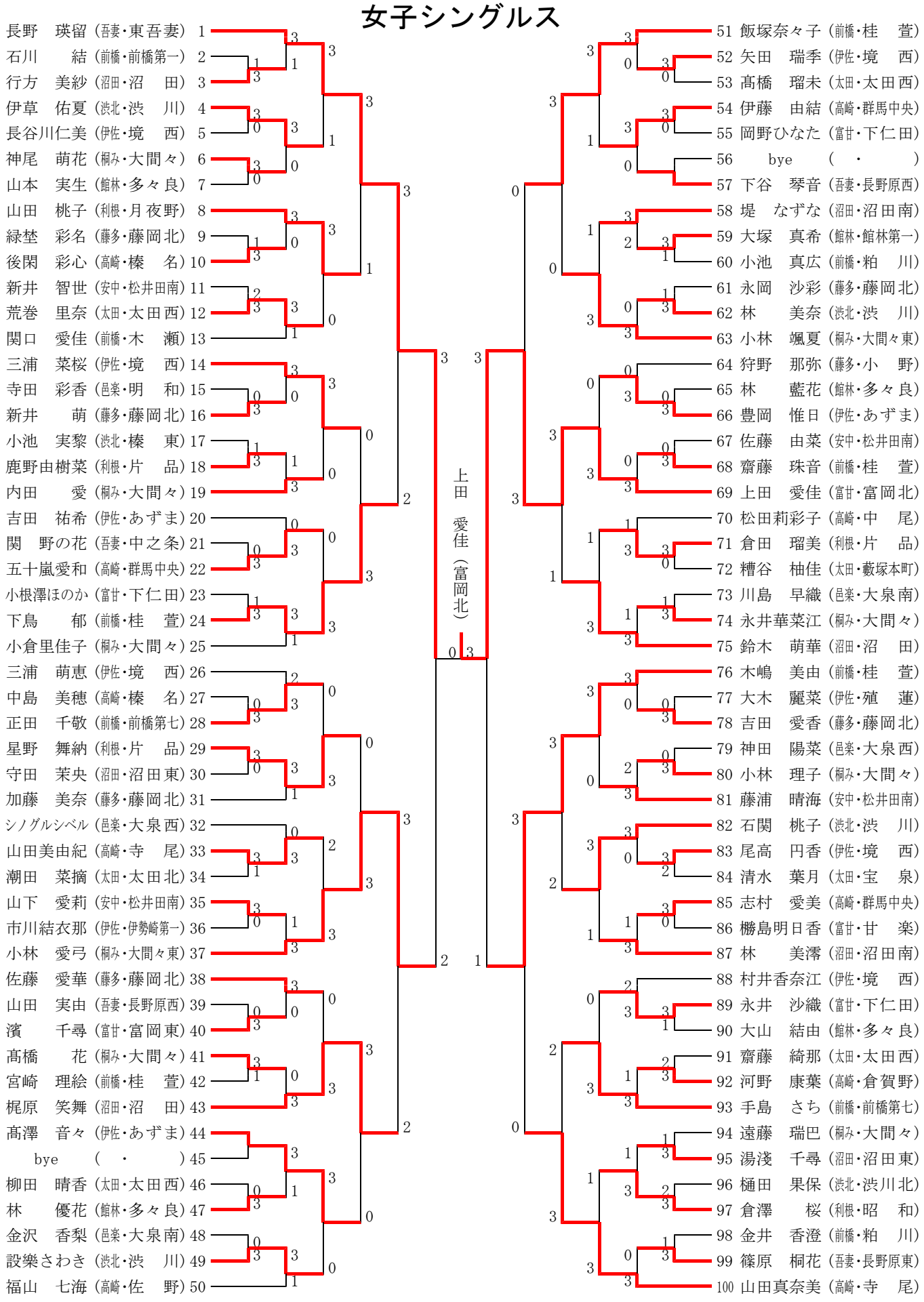
女子シングルス