2015/07/29　高崎浜川体育館

平成２７年度　群馬県中学校総合体育大会卓球大会

女子ダブルス

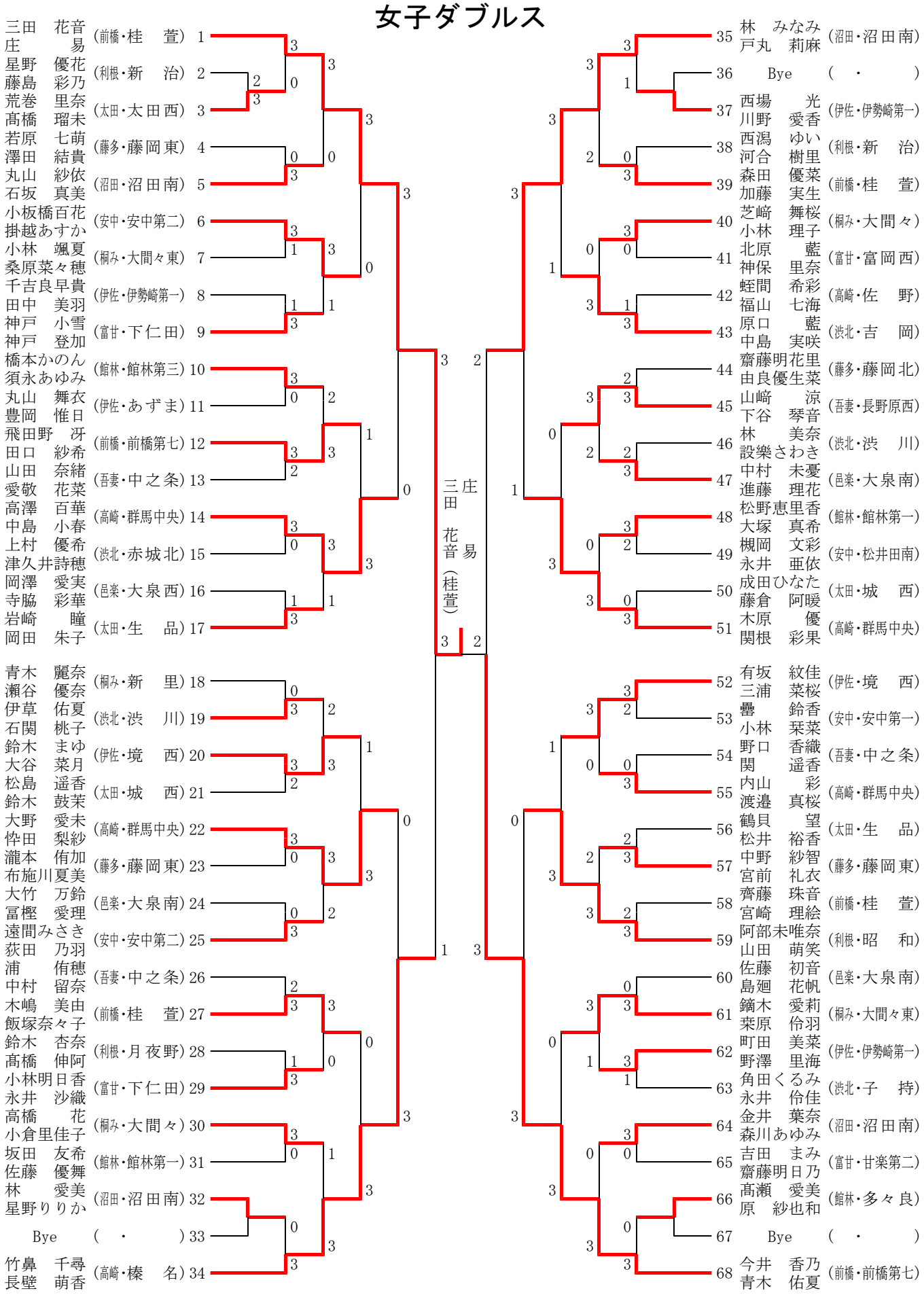
三田　花音
庄　　易
(桂　萱)
1 三田 花音 庄 易 (桂 萱) 3 2
2 3 1
3 3 0
4 3 2
5 3 3
6 3 1
7 3 3
8 3 1
9 3 3
10 3 0
11 3 2
12 3 3
13 3 2
14 3 3
15 3 0
16 3 1
17 3 3
18 3 0
19 3 2
20 3 3
21 3 2
22 3 3
23 3 0
24 3 0
25 3 2
26 3 2
27 3 3
28 3 1
29 3 3
30 3 3
31 3 0
32 3 0
33 3 0
34 3 3
35 3 3
36 1 Bye
37 3 1
38 3 0
39 3 3
40 3 3
41 3 0
42 3 1
43 3 3
44 3 2
45 3 3
46 3 2
47 3 3
48 3 3
49 3 2
50 3 0
51 3 3
52 3 3
53 3 2
54 3 0
55 3 3
56 3 2
57 3 3
58 3 2
59 3 3
60 3 0
61 3 3
62 3 3
63 1 1
64 3 3
65 3 0
66 3 0
67 3 Bye
68 3 3
1 三田 花音 庄 易 (桂 萱) 3 2
2 3 1
3 3 0
4 3 1
5 3 0
6 3 0
7 3 1
8 3 1
9 3 3
10 3 0
11 3 2
12 3 1
13 3 3
14 3 0
15 3 3
16 3 1
17 3 3
18 3 0
19 3 2
20 3 1
21 3 3
22 3 0
23 3 3
24 3 0
25 3 2
26 3 2
27 3 3
28 3 0
29 3 1
30 3 3
31 3 1
32 3 3
33 3 0
34 3 3
35 3 3
36 1 Bye
37 3 1
38 3 0
39 3 2
40 3 3
41 3 0
42 3 1
43 3 3
44 3 2
45 3 3
46 3 2
47 3 2
48 3 3
49 3 0
50 3 0
51 3 3
52 3 3
53 3 2
54 3 0
55 3 0
56 3 2
57 3 2
58 3 2
59 3 3
60 3 0
61 3 3
62 3 3
63 1 1
64 3 3
65 3 0
66 3 0
67 3 Bye
68 3 3
1 三田 花音 庄 易 (桂 萱) 3 2
2 3 1
3 3 0
4 3 0
5 3 1
6 3 1
7 3 0
8 3 1
9 3 3
10 3 0
11 3 2
12 3 0
13 3 3
14 3 0
15 3 3
16 3 1
17 3 3
18 3 0
19 3 2
20 3 0
21 3 3
22 3 0
23 3 3
24 3 0
25 3 2
26 3 2
27 3 3
28 3 0
29 3 1
30 3 3
31 3 1
32 3 3
33 3 0
34 3 3
35 3 3
36 1 Bye
37 3 1
38 3 0
39 3 2
40 3 3
41 3 0
42 3 1
43 3 3
44 3 2
45 3 3
46 3 2
47 3 2
48 3 3
49 3 0
50 3 0
51 3 3
52 3 3
53 3 2
54 3 0
55 3 0
56 3 2
57 3 2
58 3 2
59 3 3
60 3 0
61 3 3
62 3 3
63 1 1
64 3 3
65 3 0
66 3 0
67 3 Bye
68 3 3
1 三田 花音 庄 易 (桂 萱) 3 2
2 3 1
3 3 0
4 3 0
5 3 1
6 3 0
7 3 1
8 3 1
9 3 3
10 3 0
11 3 2
12 3 0
13 3 3
14 3 0
15 3 3
16 3 1
17 3 3
18 3 0
19 3 2
20 3 0
21 3 3
22 3 0
23 3 3
24 3 0
25 3 2
26 3 2
27 3 3
28 3 0
29 1