2014/07/29　高崎浜川体育館

平成２６年度　群馬県中学校総合体育大会卓球大会
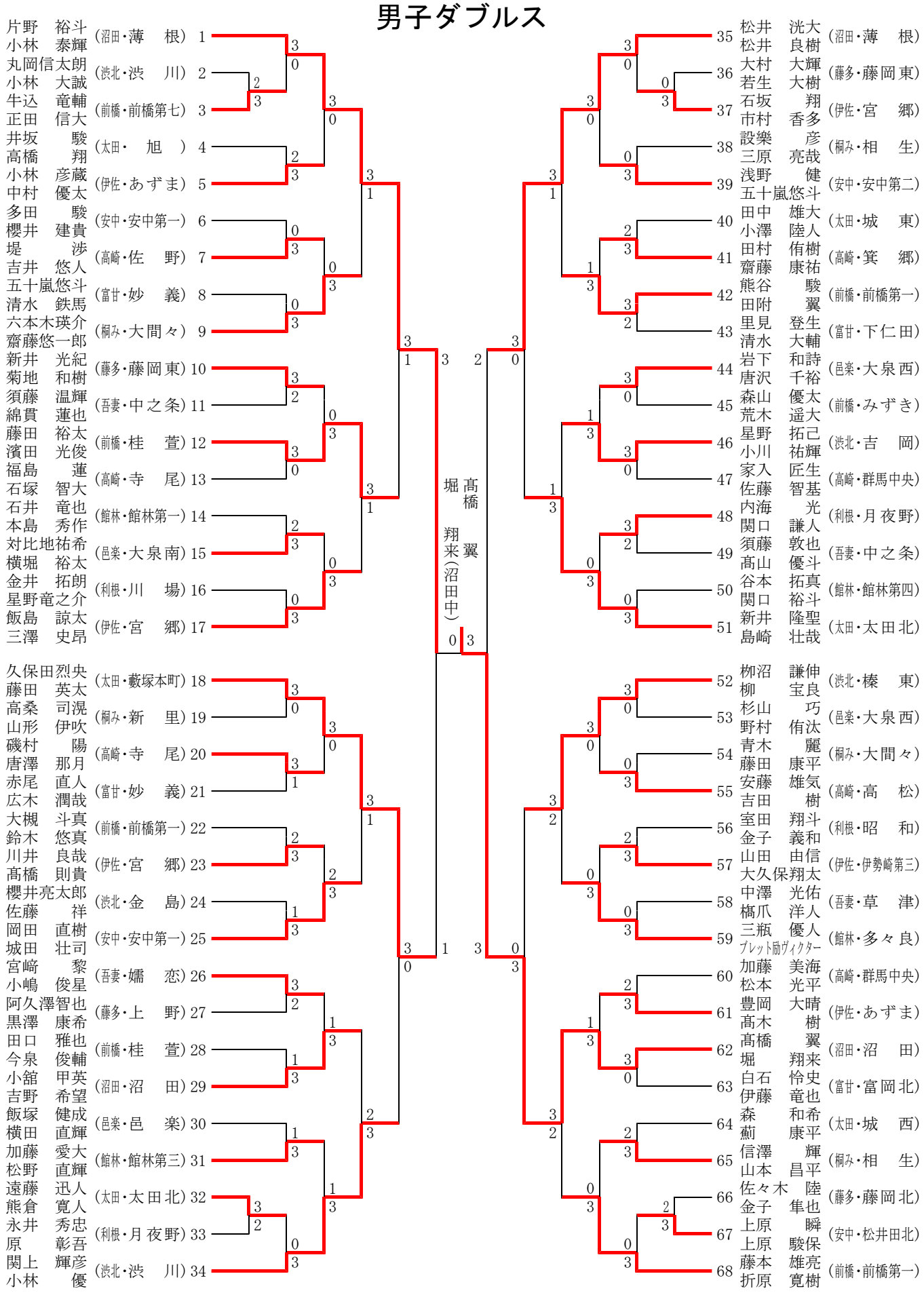
男子ダブルス